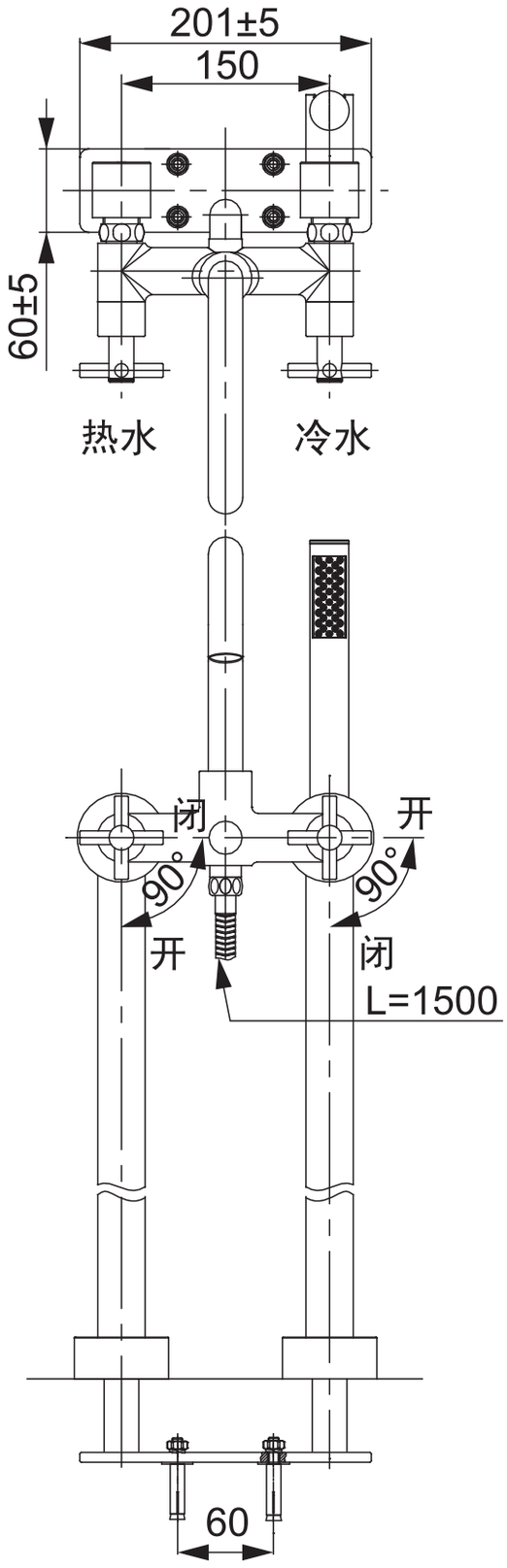
201±5
150
60±5
热水
冷水
闭
开
90°
90°
开
闭
L=1500
60

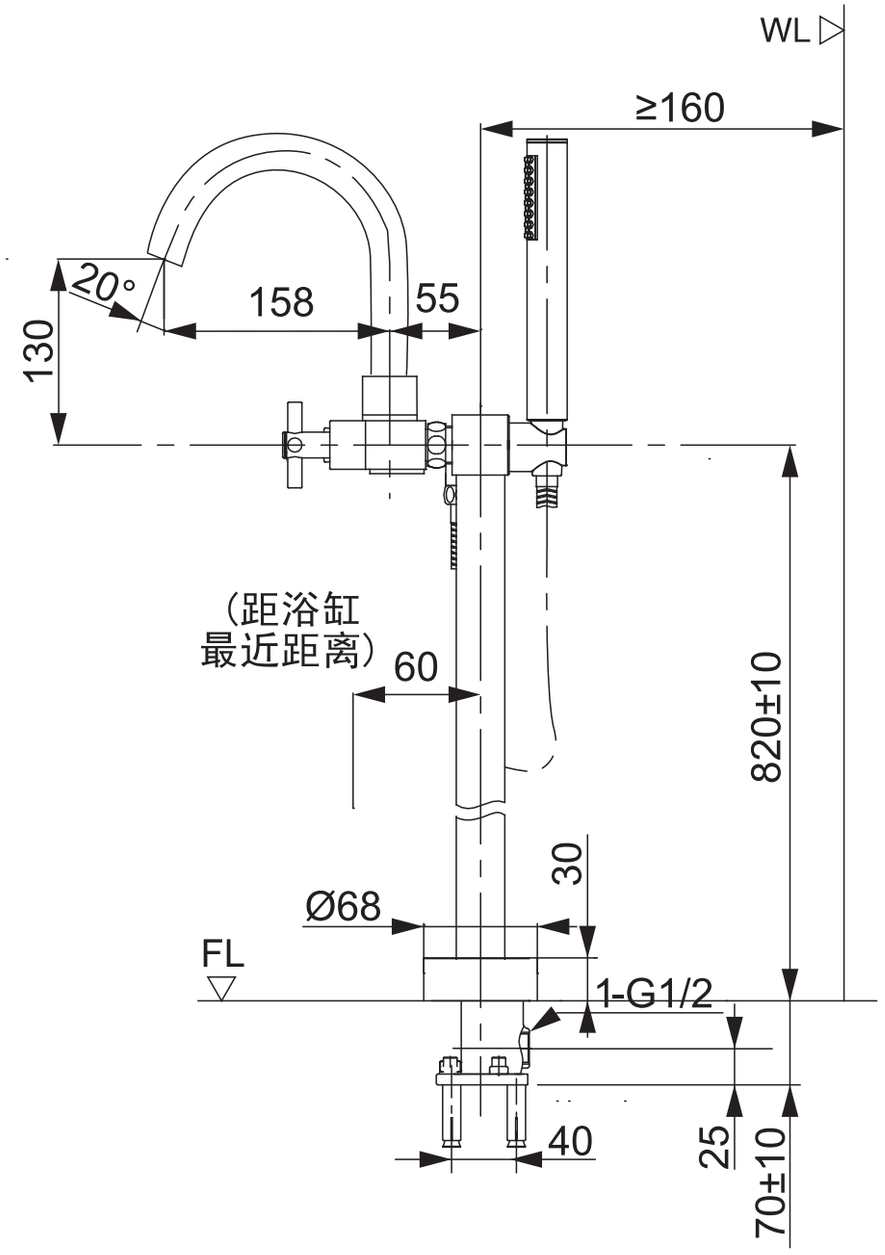
WL
≥160
20°
158
55
130
(距浴缸
最近距离)
60
820±10
30
Ø68
FL
1-G1/2
40
25
70±10