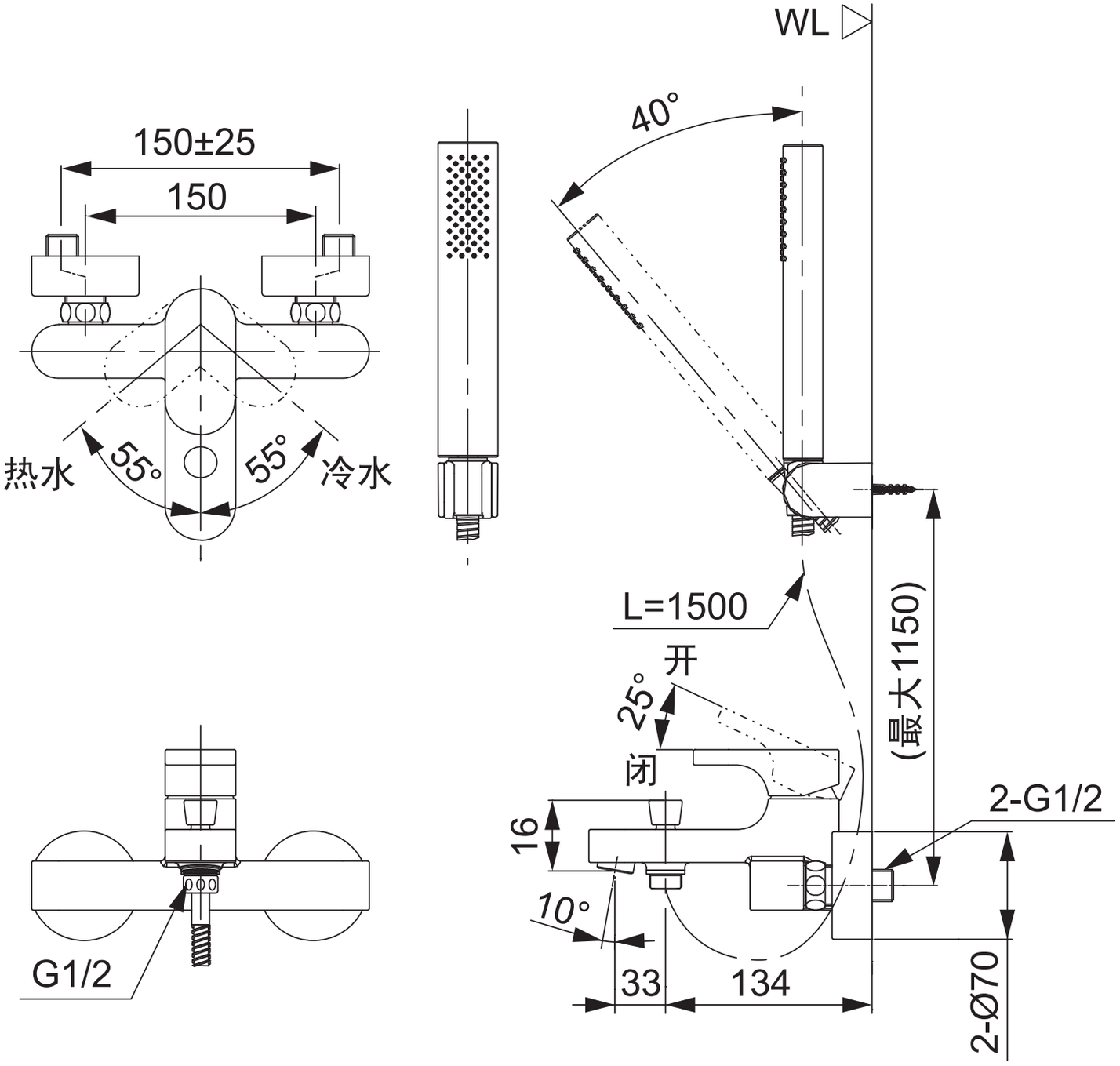
WL
40°
150±25
150
热水
55°
55°
冷水
L=1500
开
25°
闭
(最大1150)
2-G1/2
16
10°
33
134
2-Ø70
G1/2

（ ）建议安装尺寸