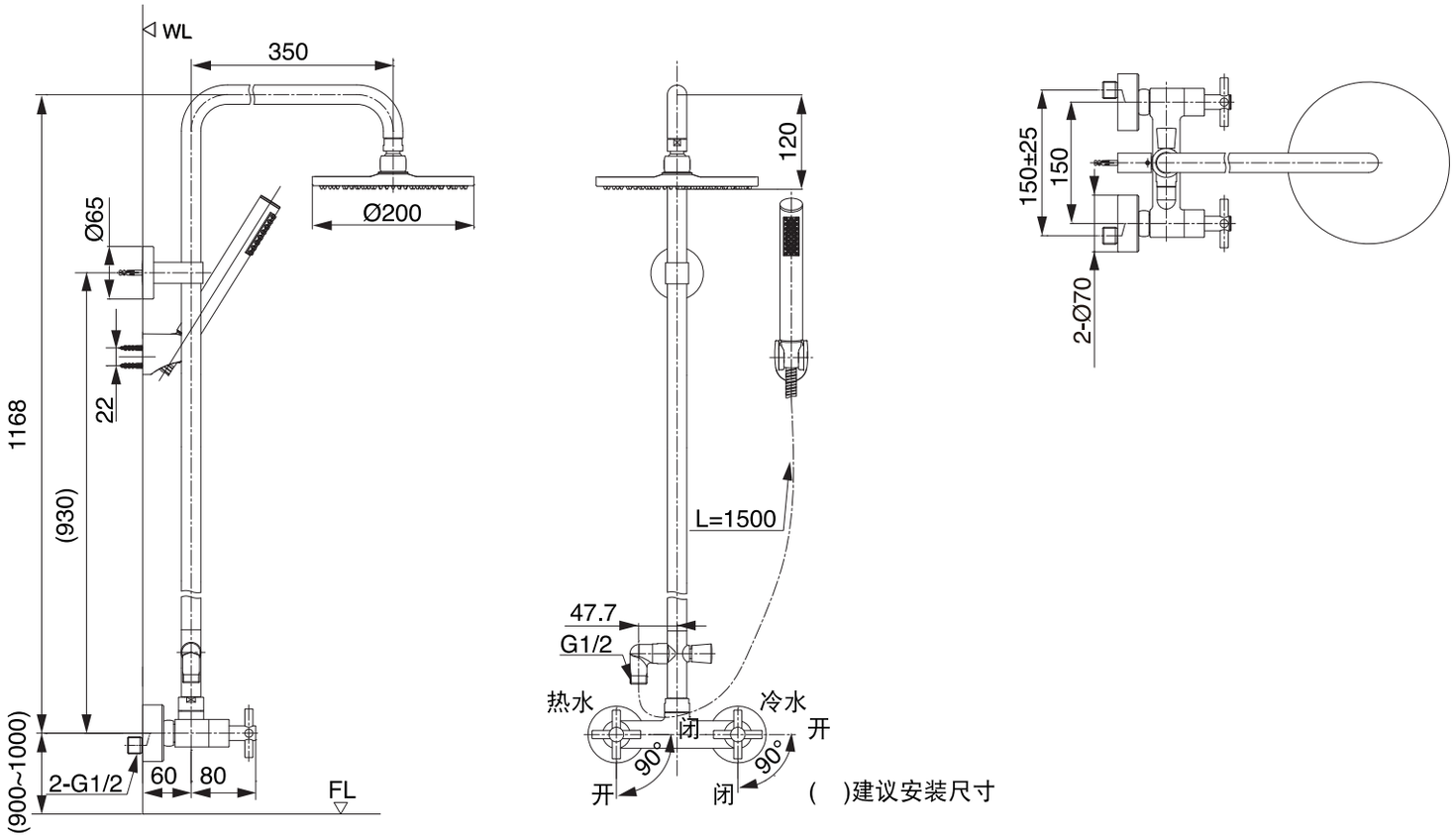
WL
350
Ø200
Ø65
22
1168
(930)
(900~1000)
2-G1/2
60
80
FL
120
L=1500
47.7
G1/2
热水
冷水
闭
开
90°
90°
开
闭
150±25
150
2-Ø70

( )建议安装尺寸