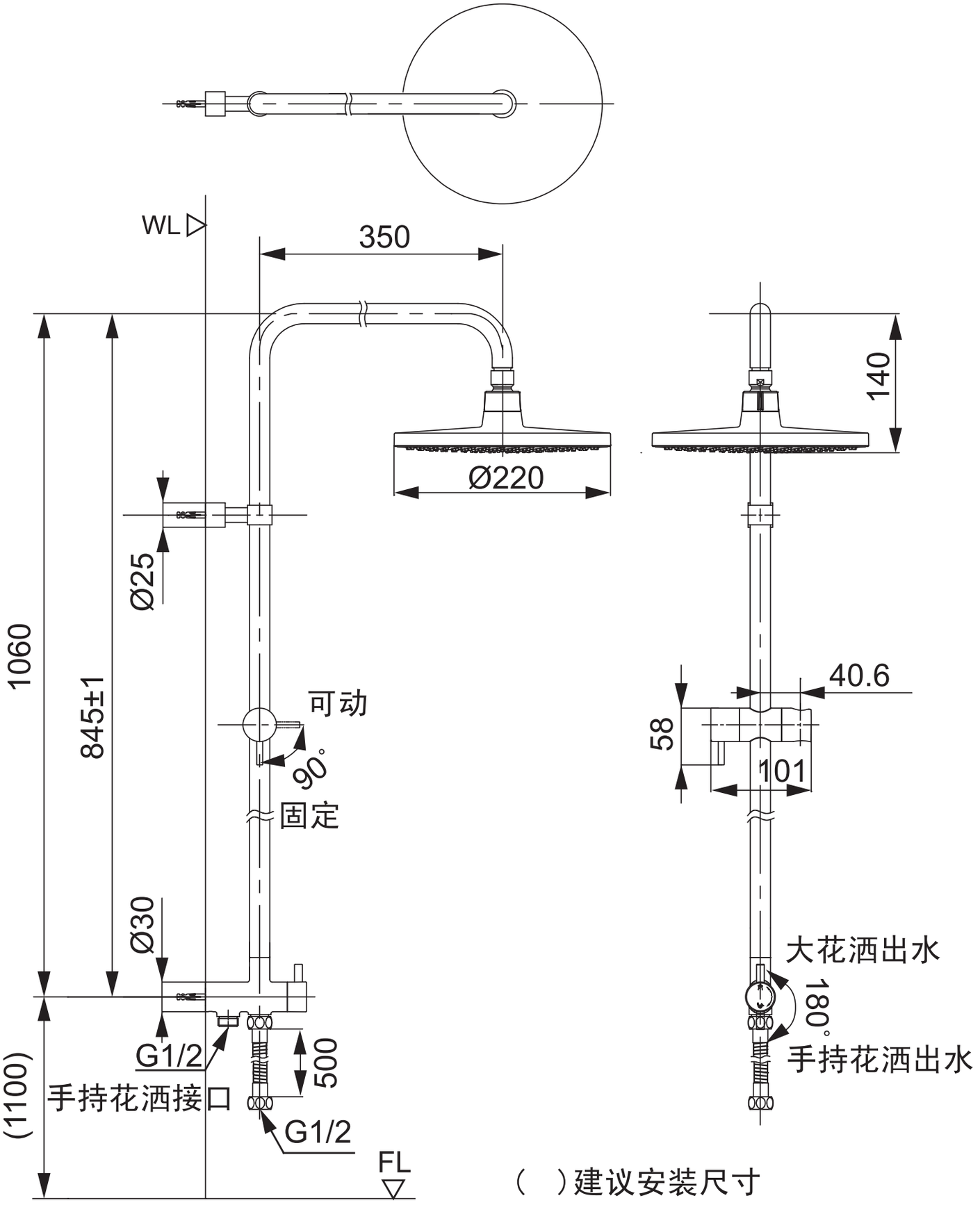
WL
350
140
Ø220
Ø25
1060
845±1
可动
90°
固定
40.6
58
101
Ø30
大花洒出水
180°
手持花洒出水
G1/2
500
(1100)
手持花洒接口
G1/2
FL

(　)建议安装尺寸