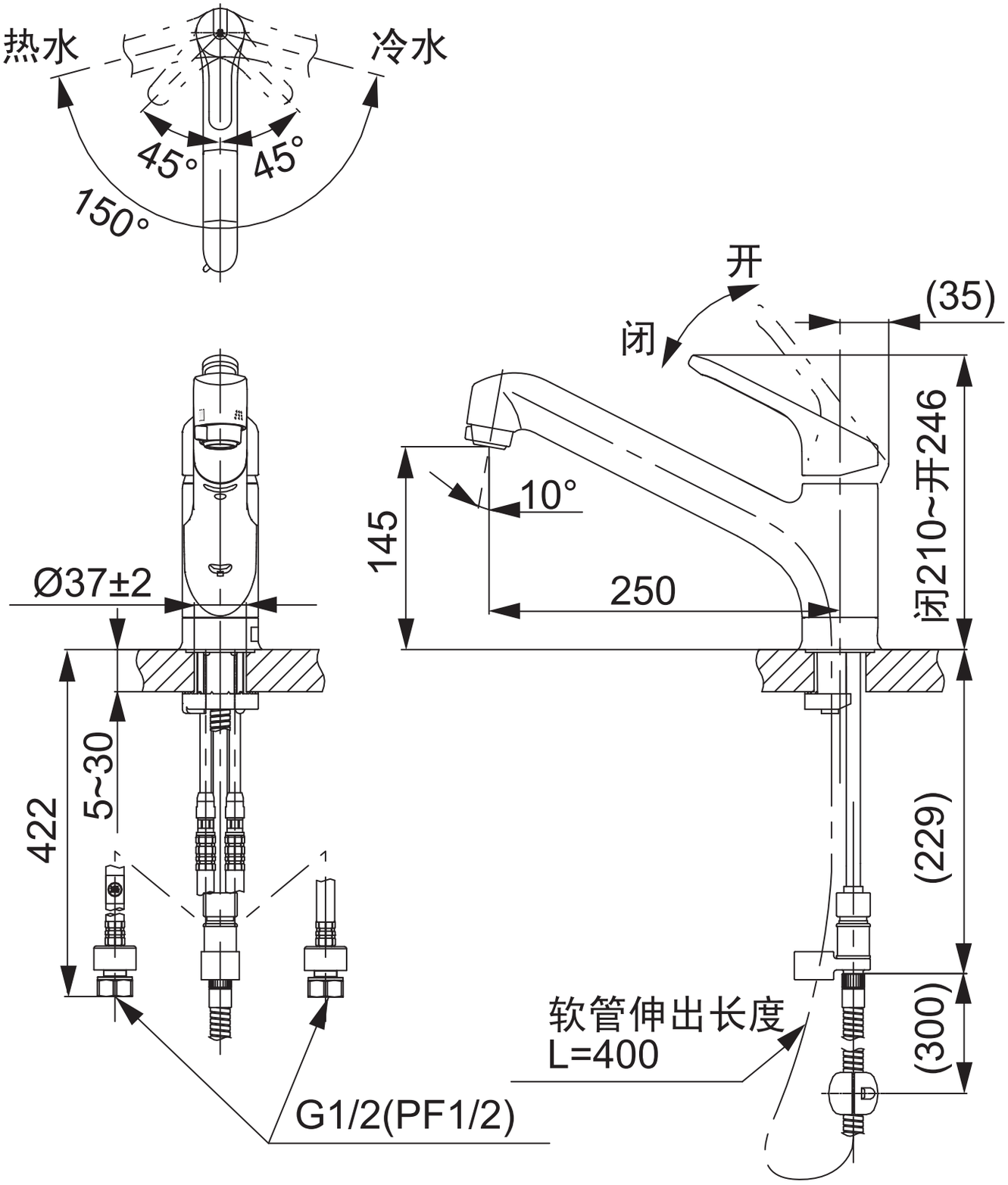
热水
冷水
45°
45°
150°
开
闭
(35)
10°
145
250
闭210~开246
Ø37±2
422
5~30
(229)
(300)
软管伸出长度
L=400
G1/2(PF1/2)

(　)建议安装尺寸