安装尺寸图

产品名称：伊奈淋浴花洒FF4808

产品型号：FFIE4808-701500BC0

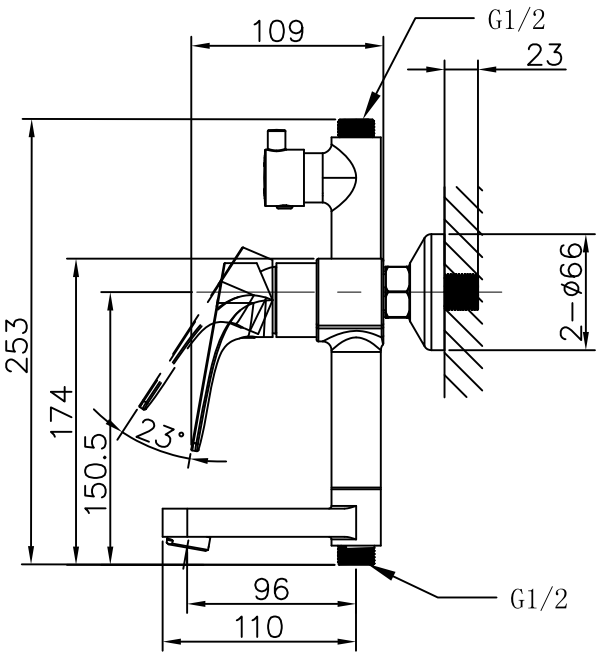

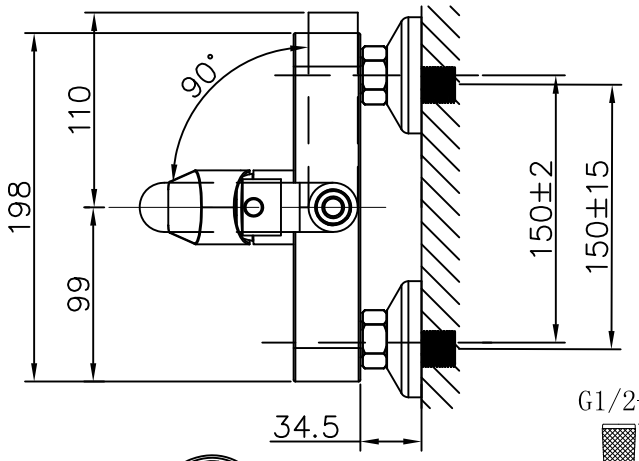

G1/2-14

五 功 能
手 持 花 洒

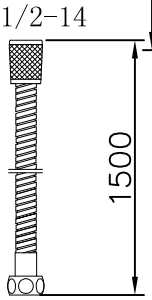

花洒软管

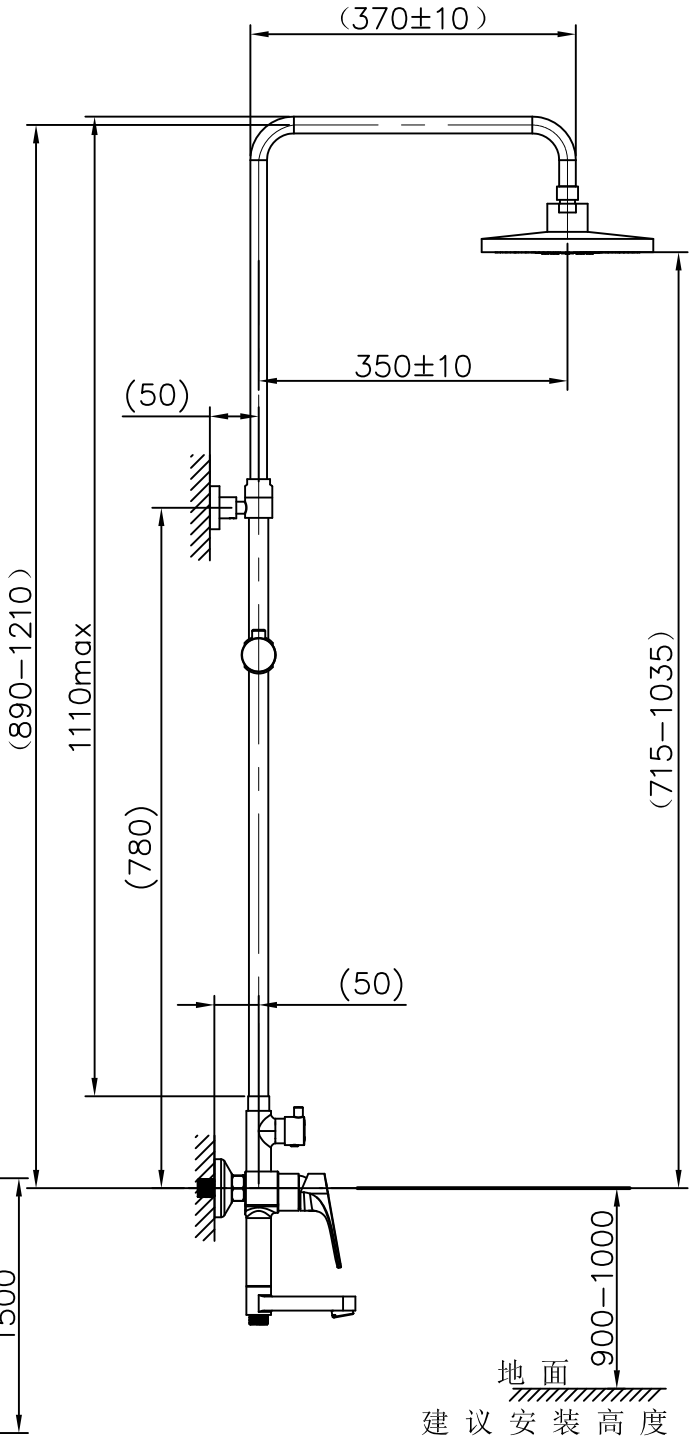

建 议 安 装 高 度

单位：mm

扫一扫，
精彩活动随时享！

售后热线：400 821 8661

立即订购：www.inax.com.cn