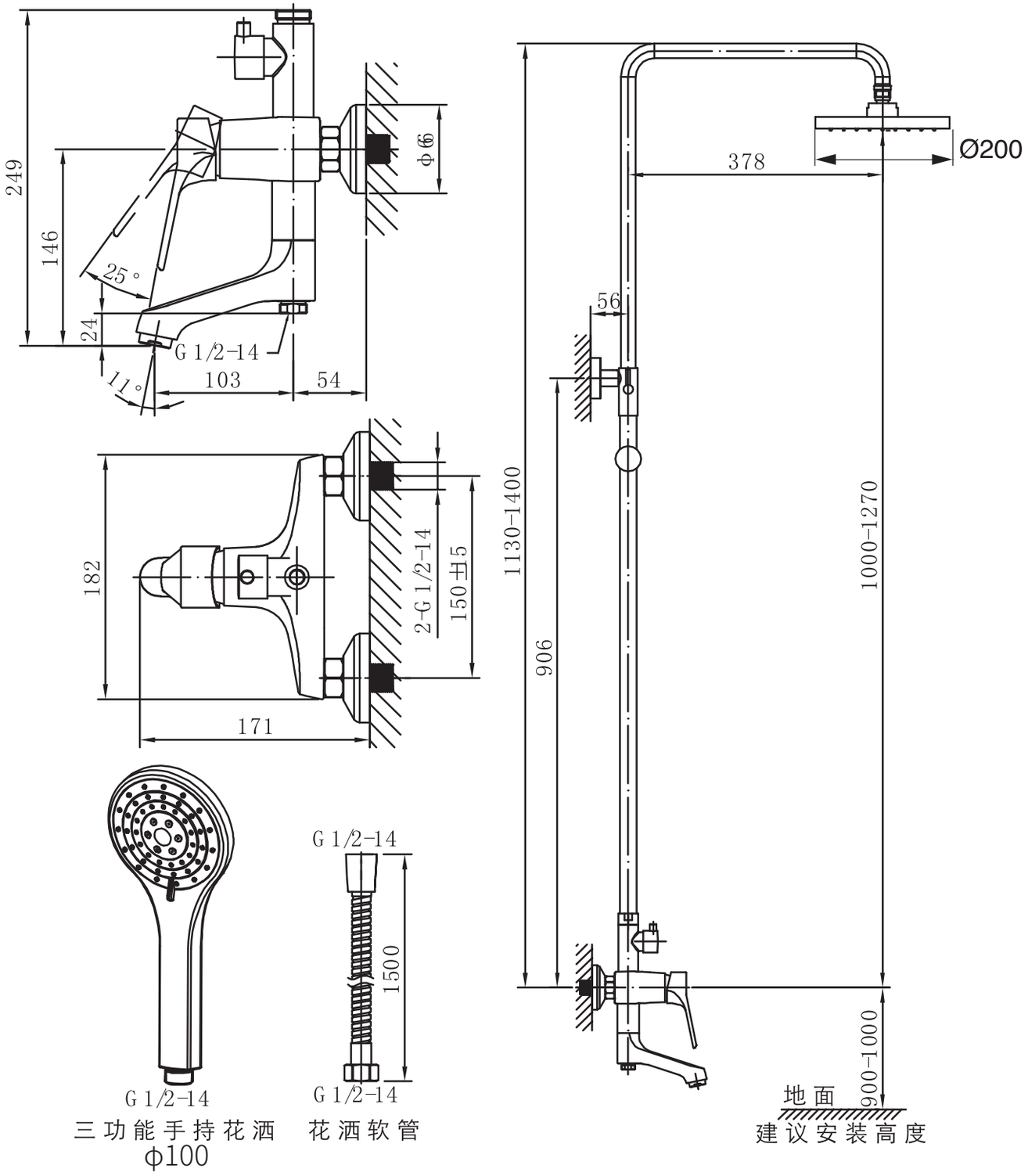

三功能手持花洒
φ100

花洒软管

建议安装高度