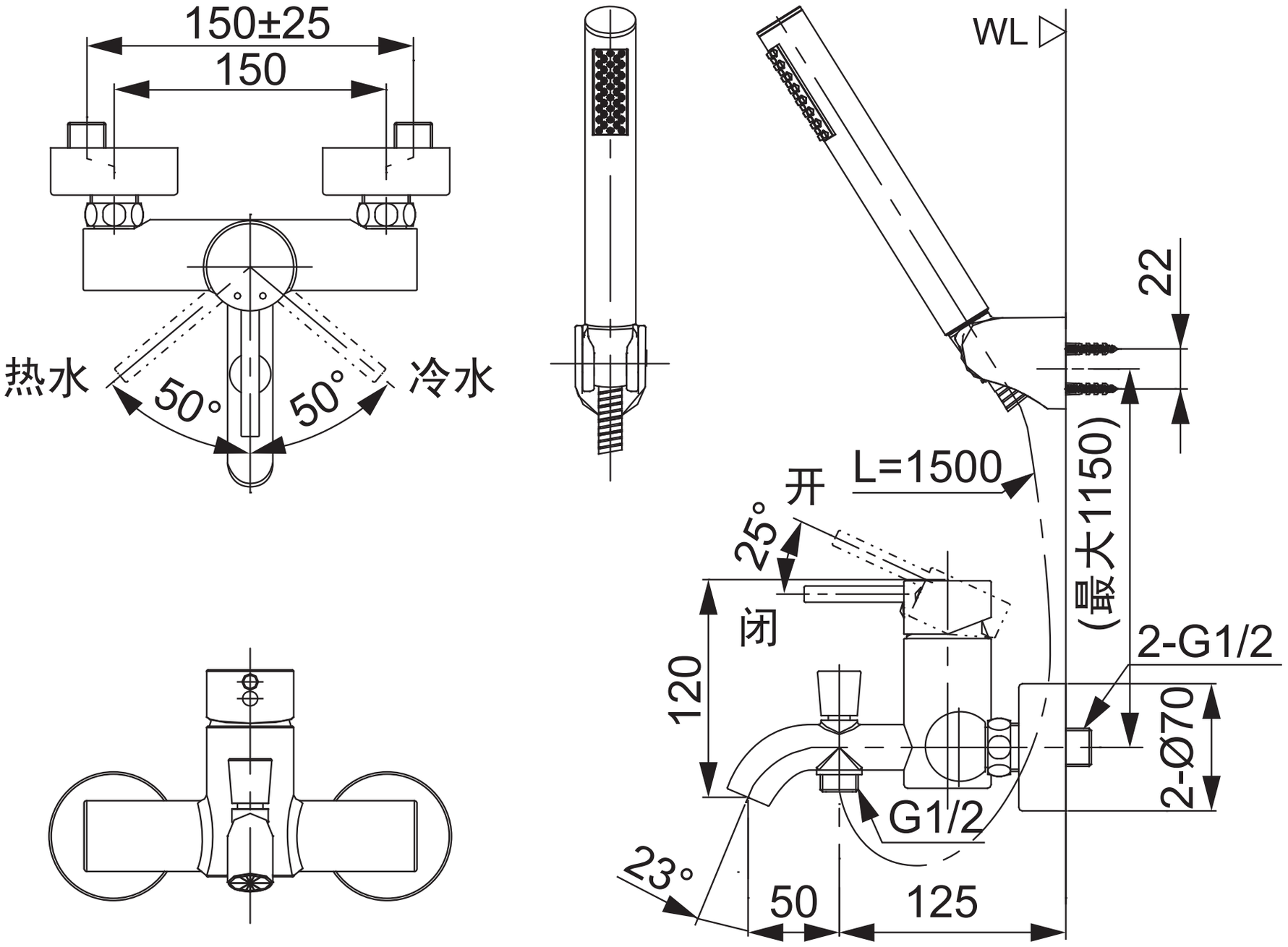
150±25
150
热水
冷水
50°
50°
WL
22
L=1500
开
25°
闭
(最大1150)
2-G1/2
120
2-Ø70
G1/2
23°
50
125