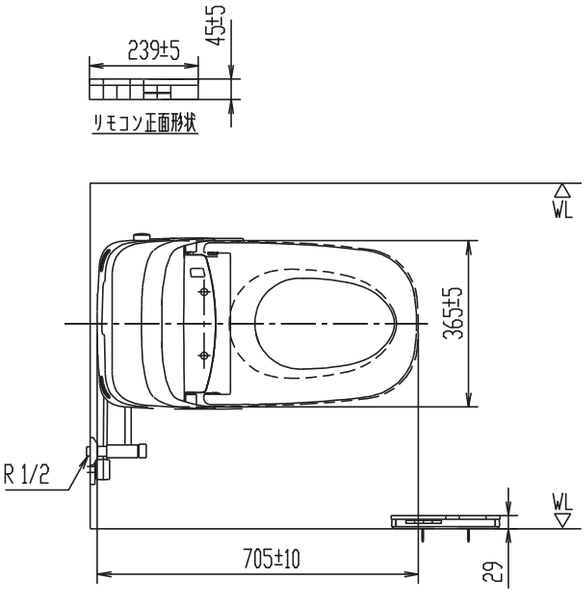
239±5
45±5
リモコン正面形状
WL
365±5
R 1/2
WL
705±10
29

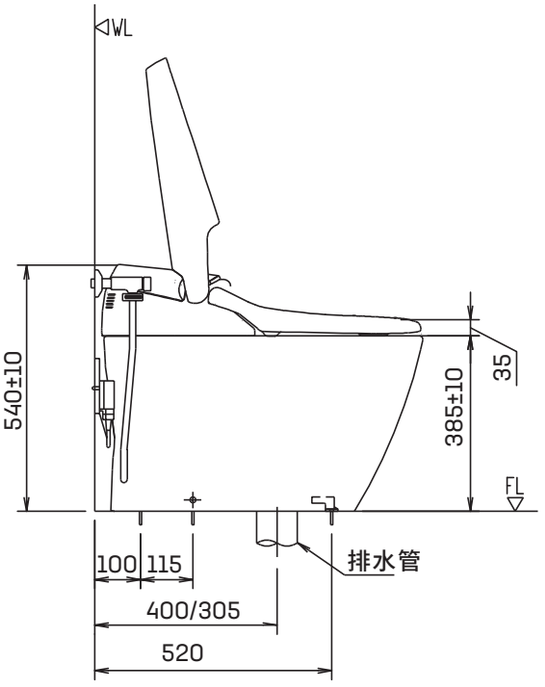
WL
540±10
385±10
35
FL
100
115
排水管
400/305
520

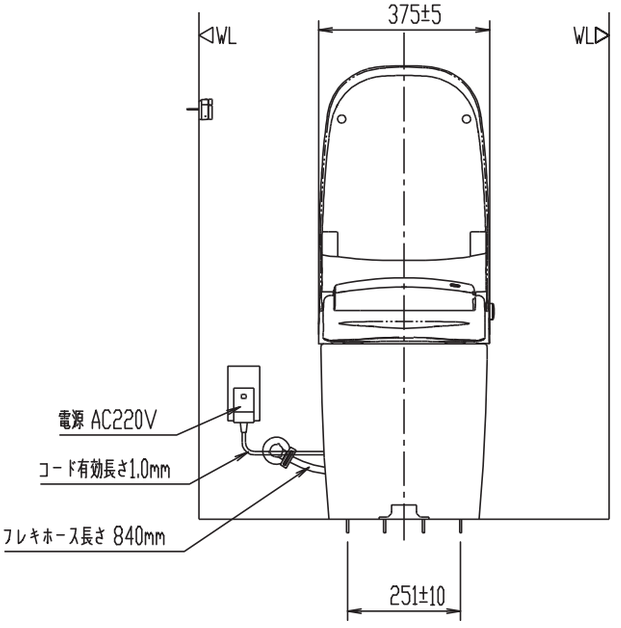
WL
375±5
WL
電源 AC220V
コード有効長さ1.0mm
フレキホース長さ 840mm
251±10