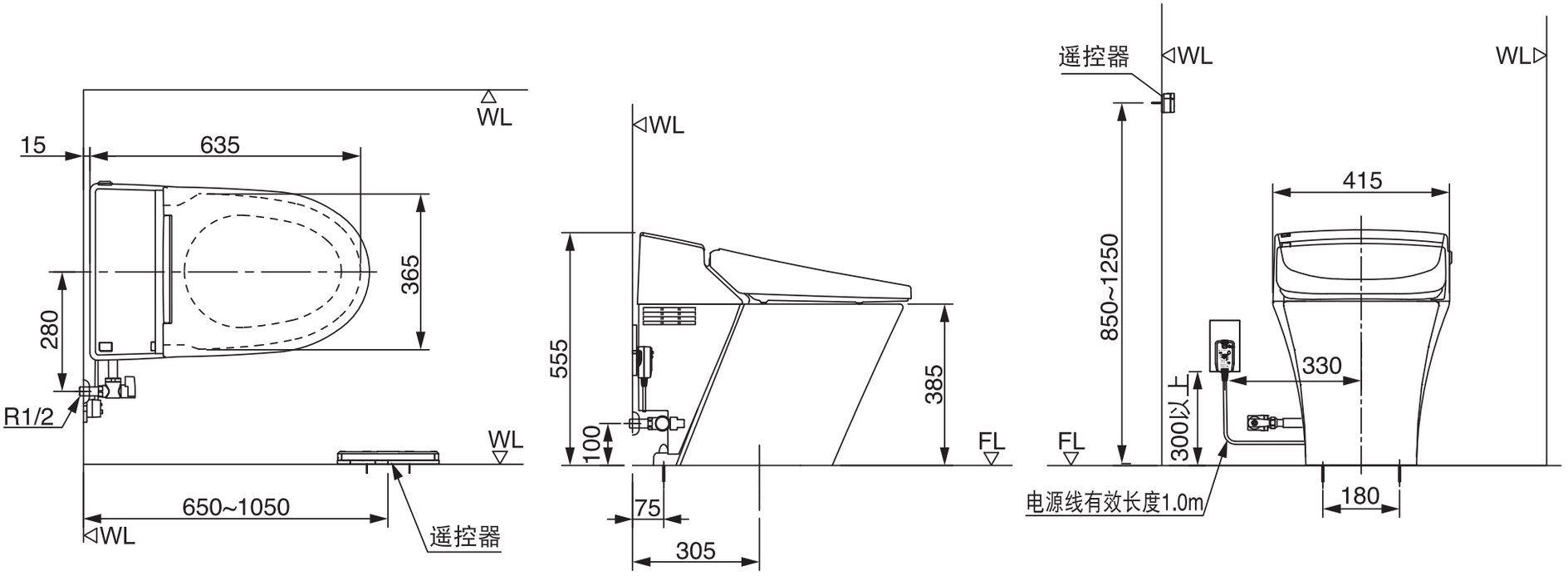
WL
15
635
365
280
R1/2
WL
650~1050
WL
遥控器
WL
555
100
385
FL
75
305
遥控器
WL
WL
850~1250
415
330
300以上
FL
电源线有效长度1.0m
180