INAX 伊奈

连体式便器

CCIX1828 (GB/T 6952 CZ-3111AP-400)

坐便器用水效率等级

冲洗水量：4.2/6L
坐便器用水效率等级：2级
依据国家标准:GB 25502-2017

安装.使用说明书

为了安全请务必遵守

在使用时为避免发生不必要的事故或故障,特提出以下注意事项：

◆ 在安装、使用便器之前，请先阅读以下项目，正确理解之后再进行安装、使用。
◆ 专业修理者以外的人员，请不要进行拆卸、修理、改造本产品。
◆ 本产品已做抗菌处理，清洗时请勿使用强酸强碱物质，以免破坏抗菌涂层。
◆ 施工结束后，在确认各部件能否正常工作的同时，并向用户说明使用和保养的方法。
◆ 请将本说明书交于最终用户保管，以备查阅。

安装使用前的注意事项

◆ 陶瓷属于易碎品，安装前请先确认是否有因运输不当产生的破损。
◆ 安装时请按先排水分离器后坐便器的顺序进行安装。（具体步骤参照便器安装方法）
◆ 安装中或安装完毕后，请确认是否有因安装不当产生的破损。
◆ 因不正确安装和使用不当而发生的事故，本公司将不予以承担责任，敬请客户谅解。

施 工 完 了 图

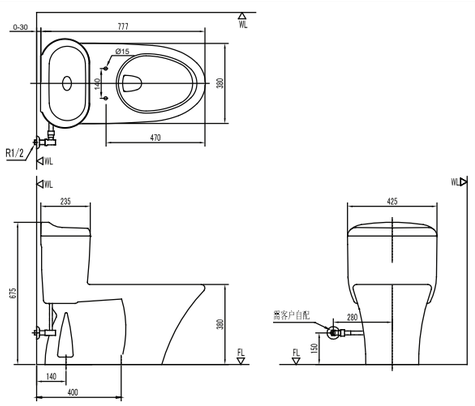

型 号 清 单

◆ 整体型号：CCIX1828-1225010C0
座便器 ：CCIX1828-122501WC0
盖板 ：CCIXC826-0200710C0
◆ 整体型号：CCIX1828-1225020C0
座便器 ：CCIX1828-122502WC0

部品确认（包装内容的确认）

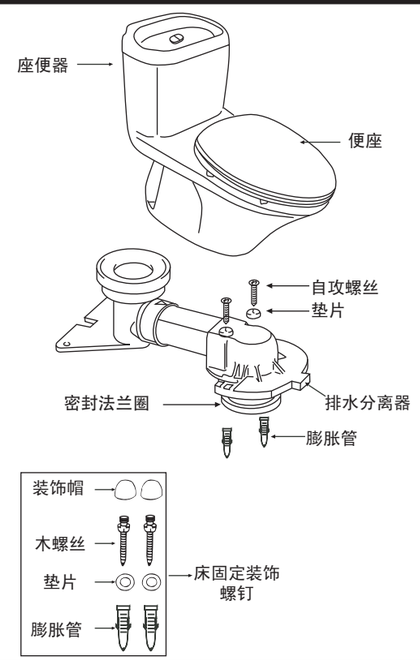

便器安装方法

1. 地面施工完成后，将排污管于地面处锯断，锯口要平整，地面清理干净，前后、左右要水平。
※若地面不平会导致存水弯内水封不正常，严重时会影响冲水功能。

2. 根据下图确认墙面、地面、进水口、排水口位置并画出排水口十字中心线。

3. 排水分离器的安装固定。
①将密封法兰圈塑紧压在排水分离器的排放口处。

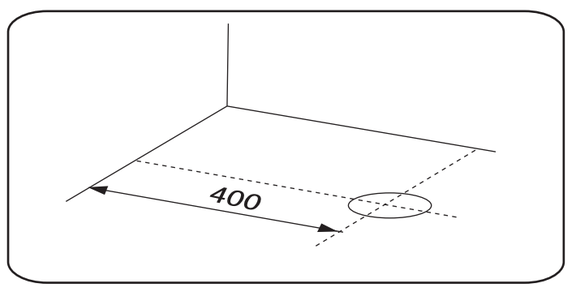

②将排水分离器对准地面排水口中心将排水分离器用膨胀螺丝固定并拧紧螺母，安装完成。

※螺母只能左右交叉拧紧，用力不宜过猛，否则会损坏分离器。

4. 坐便器排水口插入排水分离器，中心对齐。在地面画出坐便器底部轮廓线和安装孔位置线。

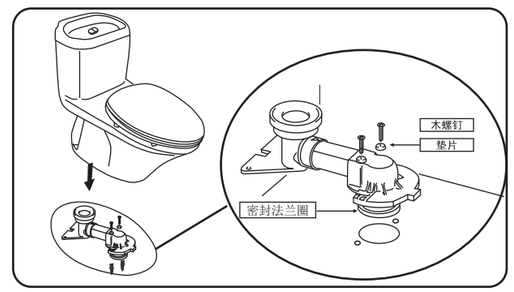

5. 移去坐便器，预埋塑料膨胀管，在地面轮廓线内侧均匀涂上硅胶，坐便器排水口插入排水分离器，对准地面轮廓线安放并压紧，抹平周围溢出硅胶，同时用塑料膨胀管、木螺丝把坐便器固定在地面上，盖上陶瓷装饰帽。
※严禁采用水泥、石膏等材料安装便器，或填充便器底部空间，否则会因材料的热胀冷缩不一致而引起便器的破裂。

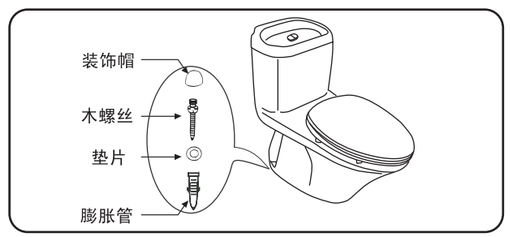

6. 连接水管，接入进水管。
※在连接水源前先冲清进水管路。
※供水水压必须在0.07MPa（0.7kgf/cm²）以上，以确保正常供水。

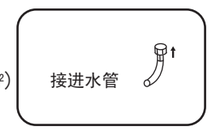

性 能 检 查

1. 水封的检查。
①按冲水按扭来回几次冲洗后，确认便器存水湾内的水封是否正常。
※确认请在水箱补水完成后进行。
②如果水封不正常的话，请打开水箱盖，确认补水管是否插入溢水管内。

2. 冲水的检查。
按下按扭，进行多次冲洗，检查冲水是否正常、各部有无漏水。同时，确认排水阀的开闭以及冲水按扭的动作等内部机件有无不妥之处。
※如果不进行多次冲洗的话，给、排水的连接部是否漏水很难检测出。

3. 水位调整方法如下：

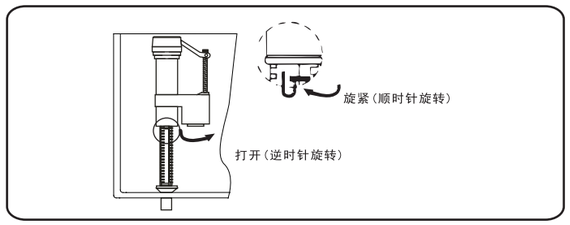

※出厂时水位已调整正常，请不要随意调节水位。
请在关闭进水角阀的情况下调整进水阀以免水压过大将进水阀顶出，伤到操作人员。

点 检

出水量变小的情况发生时，请检查水源水压是否正常，进水管路和过滤器是否有异物阻塞，可以关闭进水开关后进行检查清洗。清洗后请打开进水开关。
※本产品不得在低于0℃的环境中使用和贮存。
※万一因冻住而引起便器破裂，可能因漏水使财产受损。
※请不要向便器内冲入报纸、纸尿垫、妇用卫生巾等容易堵塞的物品。
※堵塞时，请立即用吸引器排除。

便 座 保 养

如图可将便座拆卸后进行清理、保养，反方向插入即可安装。
※用力不宜太猛，并注意安装到位。
※便座安装及保养方法，请参照选购便座的说明书。

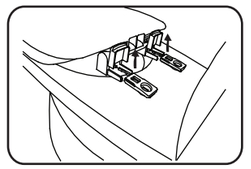

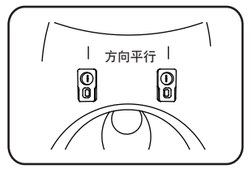

扫一扫，
精彩活动随时享！

售后热线: 400 821 8661
立即订购: www.inax.com.cn