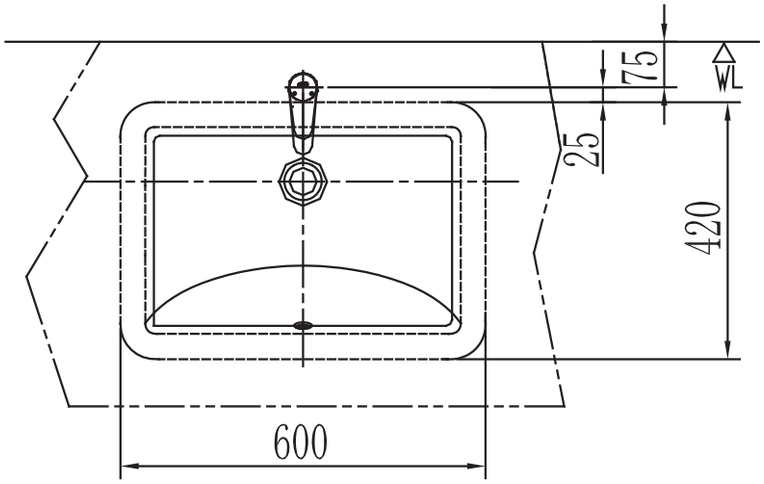

洗面台开孔穴

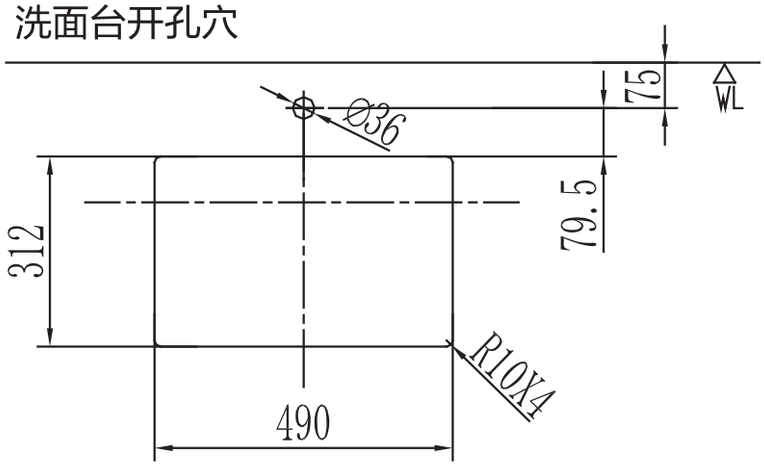

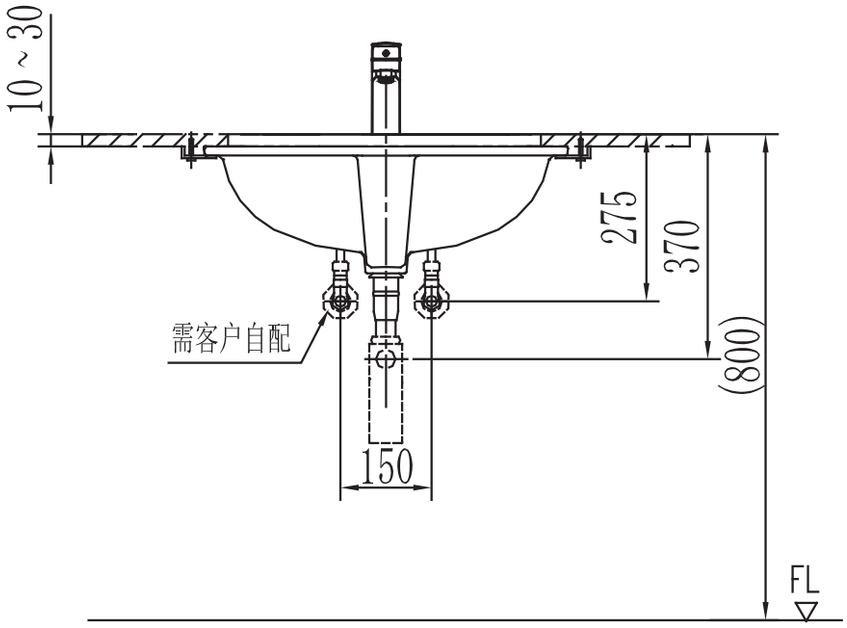

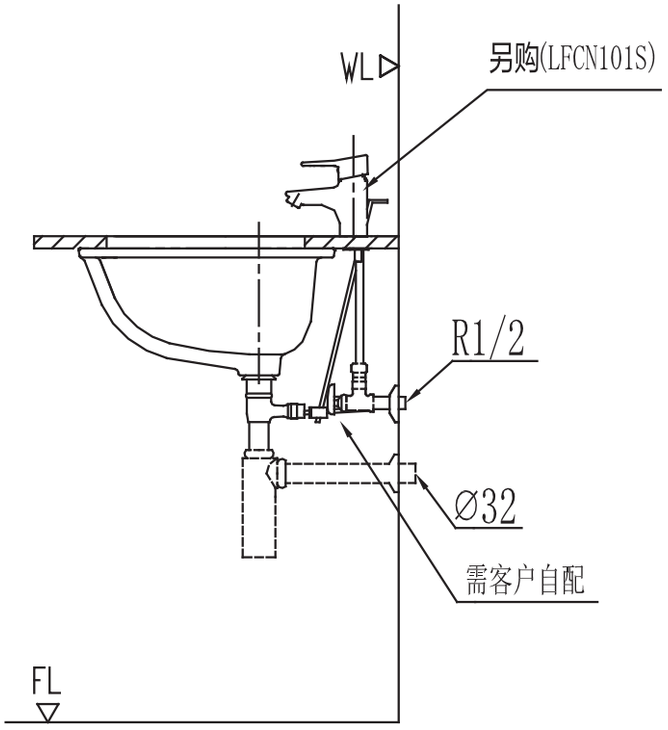

(　)建议安装尺寸